# PURITY Моноблочный насос PZ 32-200/30 (N)

Консольно-моноблочные насосы · Артикул 100589424 · Серия PZ

## 1. Обзор

Насос предназначен для перекачивания чистых невзрывоопасных жидкостей, без механических и волокнистых включений, не агрессивных к конструкционным материалам насоса, по своим физическим и химическим свойствам близким к воде.
Конструкционные материалы насоса:
Корпус насоса - нержавеющая сталь AISI 304.
Рабочее колесо - нержавеющая сталь AISI 304.
Механическое уплотнение - карбид кремния/карбон/нерж. сталь 304.
Вал - нержавеющая сталь AISI 304.
Уплотнительные кольца - резина.

### Основные данные

| | |
|---|---|
| Максимальная мощность, кВт | 3 |
| Максимальный напор, м | 44 |
| Максимальная производительность, м3/ч | 20 |
| Номинальный напор, м | 37,5 |
| Номинальная подача, м3/ч | 12 |
| Максимальное давление в системе, бар | 16 |
| Максимальная температура перекачиваемой жидкости, °C | -10...+120 |
| Гарантия, мес | 36 |

## 2. Гидравлические характеристики

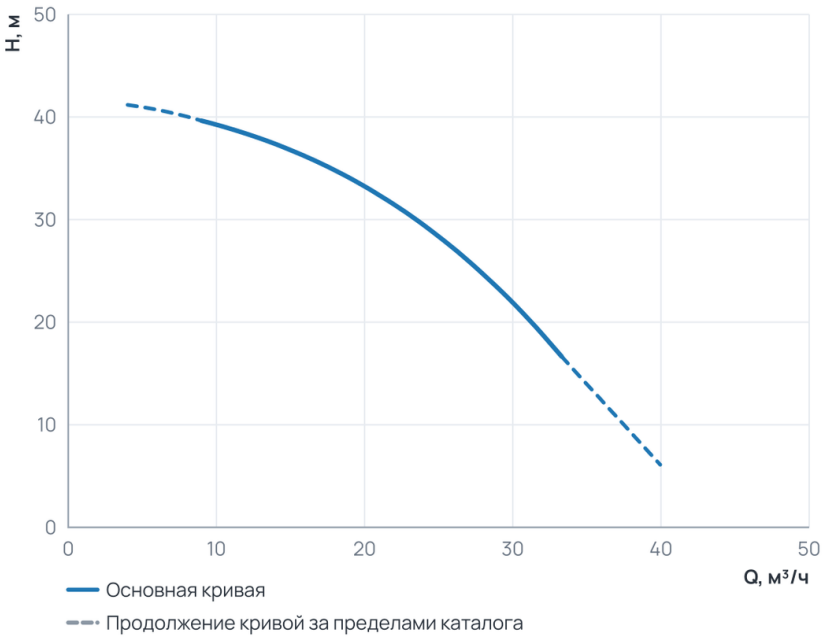


### Рабочий диапазон

| | |
|---|---|
| Подача Q | 9 ... 33,3 м³/ч |
| Напор H | 16,7 ... 39,6 м |

Пунктир на диаграмме — продолжение кривой за пределами каталога производителя.

## 3. Технические данные

### Общие сведения

| | | | |
|---|---|---|---|
| Тип | Консольно-моноблочный насос | Серия | PZ |
| Вид насоса | Одноступенчатый, консольно-моноблочный насос из нержавеющей стали | Гарантия, мес | 36 |
| Число полюсов | 2 | Объем упаковки, м3 | 0,063 |

## Общие сведения (продолжение)

| | |
|---|---|
| Страна производства | Китай |

## Гидравлические данные

| | | | |
|---|---|---|---|
| Номинальный напор, м | 37,5 | Максимальный напор, м | 44 |
| Номинальная подача, м3/ч | 12 | Максимальное давление в системе, бар | 16 |
| Максимальная производительность, м3/ч | 20 | Максимальная производительность, л/мин | 333,33 |

## Перекачиваемая среда

| | | | |
|---|---|---|---|
| Рабочая жидкость | Чистая вода | Температура окружающей среды, °C | 0...+50 |
| Максимальная температура перекачиваемой жидкости, °C | -10...+120 | | |

## Материалы

| | | | |
|---|---|---|---|
| Материал вала | Нержавеющая сталь 304 | Материал корпуса | Нержавеющая сталь 304 |
| Количество ступеней | 1 | Материал обмотки статора | Медь |
| Материал рабочего колеса | Нержавеющая сталь 304 | Диаметр рабочего колеса, мм | 200 |

## Монтаж и присоединение

| | | | |
|---|---|---|---|
| Вес, кг | 32,8 | Длина, мм | 538 |
| Высота, мм | 306 | Ширина, мм | 235 |
| Тип установки | Горизонтальный | Присоединение | Фланцевое |
| Способ установки | Горизонтальный | Диаметр вход/выход мм | Фланец DN50 - DN32 |
| Диаметр входного патрубка | DN50 | Комплект ответных фланцев | Не входит в комплект |
| Диаметр выходного патрубка | DN32 | | |

## Электродвигатель

| | | | |
|---|---|---|---|
| Частота, Hz | 50 | Класс защиты | IP 55 |
| Степень защиты | IP55 | Параметры электросети | 400 |
| Частота вращения, об/мин | 2900 | Максимальная мощность, Вт | 3000 |
| Максимальная мощность, кВт | 3 | Номинальная частота вращения, об/мин | 2900 |

## 4. Габаритные размеры

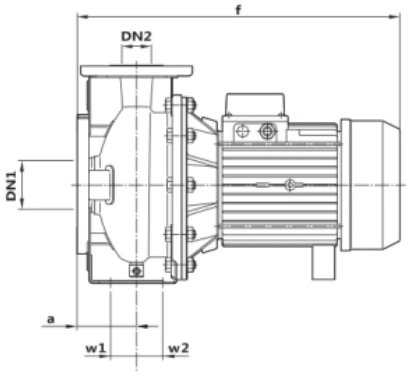


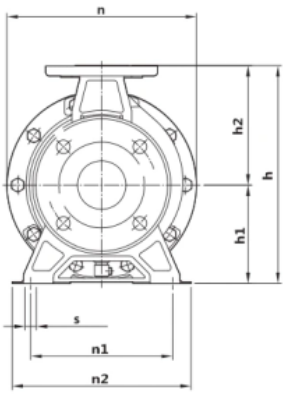


| МОДЕЛЬ | | РАЗМЕРЫ, мм | | | | | | | | | | | | | | кг | |
|---|---|---|---|---|---|---|---|---|---|---|---|---|---|---|---|---|---|
| Однофазный | Трехфазный | DN1 | DN2 | a | f | h | h1 | h2 | n | n1 | n2 | w1 | w2 | s | 1~ | 3~ |
| 32-160/11-15 | 32-160/11-15 | 50 | 32 | 100 | 493 | 306 | 150 | 156 | 235 | 148 | 175 | 60 | 31 | 15 | 20,6/23,5 | 19,6/22,5 |
| 32-160/22 | 32-160/22 | 50 | 32 | 100 | 493 | 306 | 150 | 156 | 235 | 148 | 175 | 60 | 31 | 15 | 25,6 | 24,6 |
| 32-200/30 | 32-200/30-40 | 50 | 32 | 100 | 538 | 306 | 150 | 156 | 235 | 148 | 175 | 60 | 31 | 15 | 33,8 | 32,8/39,5 |
| - | 32-200/55 | 50 | 32 | 100 | 538 | 306 | 150 | 156 | 235 | 148 | 175 | 60 | 31 | 15 | - | 48,5 |
| 40-125/15-22 | 40-125/15-22 | 65 | 40 | 100 | 493 | 306 | 150 | 156 | 235 | 148 | 175 | 60 | 31 | 15 | 21,1/23,7 | 20,1/22,7 |
| 40-160/30 | 40-160/30-40 | 65 | 40 | 105 | 542 | 340 | 160 | 180 | 278 | 148 | 175 | 60 | 31 | 15 | 29 | 28/35,1 |
| - | 40-200/55-75 | 65 | 40 | 105 | 584 | 340 | 160 | 180 | 278 | 148 | 175 | 60 | 31 | 15 | - | 48,8/56,2 |
| - | 40-200/110 | 65 | 40 | 105 | 650 | 340 | 160 | 180 | 235 | 148 | 175 | 60 | 31 | 15 | - | 67,5 |
| 50-125/22 | 50-125/22 | 65 | 50 | 100 | 428 | 340 | 160 | 180 | 235 | 148 | 175 | 60 | 31 | 15 | 29,1 | 28,1 |
| 50-125/30 | 50-125/30-40 | 65 | 50 | 100 | 493 | 340 | 160 | 180 | 278 | 148 | 175 | 60 | 31 | 15 | 29,6 | 28,6/35,2 |
| - | 50-160/55-75 | 65 | 50 | 105 | 584 | 340 | 160 | 180 | 278 | 148 | 175 | 60 | 31 | 15 | - | 49,1/55,5 |
| - | 50-200/92-110 | 65 | 50 | 105 | 650 | 365 | 185 | 180 | 278 | 148 | 175 | 60 | 31 | 15 | - | 61,7/67,5 |
| - | 50-200/150 | 65 | 50 | 105 | 768 | 365 | 185 | 180 | 278 | 148 | 175 | 60 | 31 | 15 | - | 96 |
| - | 65-125/40 | 80 | 65 | 100 | 584 | 340 | 160 | 180 | 278 | 148 | 175 | 60 | 31 | 15 | - | 40 |
| - | 65-125/55-75 | 80 | 65 | 100 | 584 | 340 | 160 | 180 | 278 | 148 | 175 | 60 | 31 | 15 | - | 52/58,5 |
| - | 65-160/92-110 | 80 | 65 | 113 | 675 | 345 | 160 | 185 | 278 | 148 | 175 | 60 | 31 | 15 | - | 67/75,6 |
| - | 65-160/150 | 80 | 65 | 113 | 732 | 345 | 160 | 185 | 278 | 148 | 175 | 60 | 31 | 15 | - | 93 |
| - | 65-200/150-185 | 80 | 65 | 113 | 793 | 370 | 185 | 185 | 278 | 148 | 175 | 60 | 31 | 15 | - | 114/127 |
| - | 65-200/220 | 80 | 65 | 113 | 793 | 370 | 185 | 185 | 278 | 148 | 175 | 60 | 31 | 15 | - | 136 |
| - | 80-160/110 | 100 | 80 | 125 | 700 | 400 | 180 | 220 | 278 | 148 | 175 | 60 | 31 | 15 | - | 85 |
| - | 80-160/150-185 | 100 | 80 | 125 | 870 | 400 | 180 | 220 | 278 | 148 | 175 | 60 | 31 | 15 | - | 119/135 |
| - | 80-200/220 | 100 | 80 | 125 | 915 | 450 | 200 | 250 | 278 | 148 | 175 | 60 | 31 | 15 | - | 185 |
| - | 80-200/300-370 | 100 | 80 | 125 | 985 | 450 | 200 | 250 | 278 | 148 | 175 | 60 | 31 | 15 | - | 265/285 |

Из документации производителя: Каталог Purity серии PZ, стр. 5. Строка этой модели выделена.

## 5. Данные для заказа

| | |
|---|---|
| Наименование | Моноблочный насос PZ 32-200/30 (N) |
| Артикул | 100589424 |
| Производитель (марка) | PURITY |
| Серия | PZ |
| Вид оборудования | Консольно-моноблочные насосы |
| Вес, кг | 32,8 |
| Гарантия, мес | 36 |
| Объем упаковки, м3 | 0,063 |
| Страна производства | Китай |

## 6. Документация

### Инструкции и паспорта

- Инструкция по эксплуатации насосов Purity

### Разрешительные документы

- Сертификат уполномоченного агента Purity
- Декларация о соответствии ЕАС

### Каталоги

- Каталог Purity серии PZ
- Общий каталог насосов PURITY

### Гарантия

- Гарантийные обязательства

### Прочее

- Описание насоса Purity PZ 32-200/30 (N)
- Письмо официального дистрибьютора 2026
- Буклет - промышленные насосы Purity

Документы прилагаются к товару — в карточке товара и в архиве документов для тендера.